外国人労働者に対する安全衛生教育教材作成事業（建設業）

“Pagbomba ng kongkreto”

Ang mga importanteng payo para sa kaligtasan at kalusugan

Mga pag-iingat para sa pag-install ng sasakyang pang-pump ng kongkreto

(1) Paglagay ng mga panghinto ng kotse

Kapag nai-install ng sasakyan ng pang-pump (o pambomba) ng kongkreto, tiyaking magkabit ng mga panghinto ng mga kotse sa mga gulong para maiwasan ang kusang pag-andar nito.

Halimbawa ng panghinto ng kotse

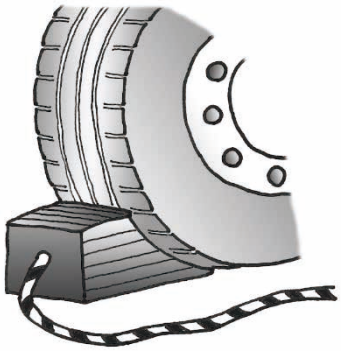

Halimbawa ng paggamit ng panghinto ng kotse

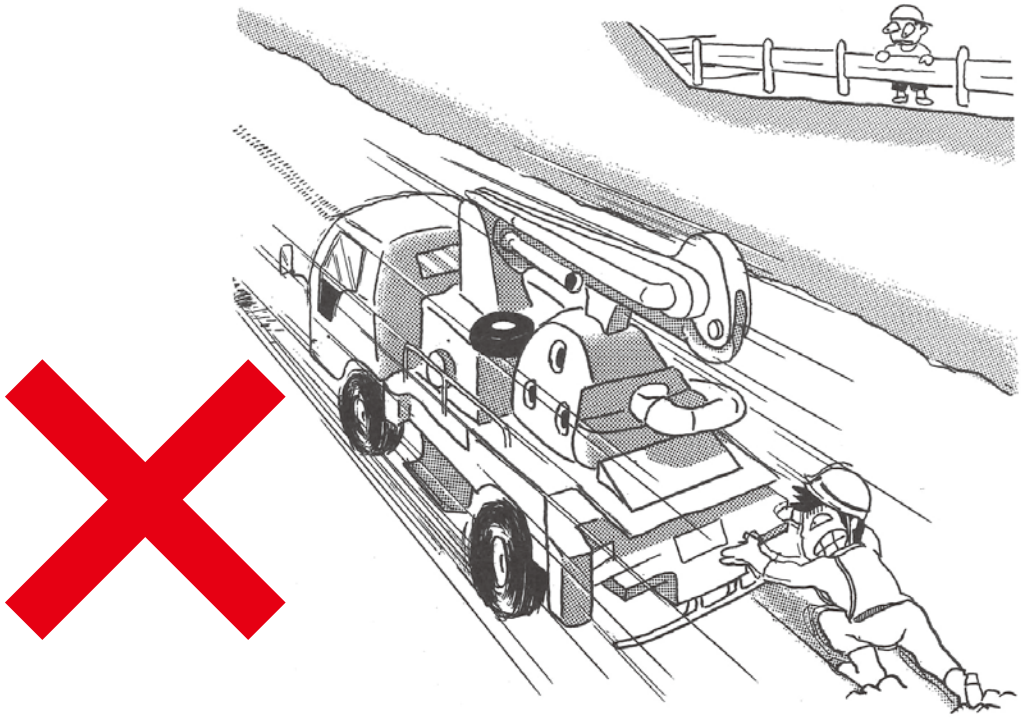

Halimbawa ng insidenteng kusang pag-andar ng sasakyan ng pambomba ng kongkreto.

(2) Pag-install ng sasakyan na pambomba ng kongkreto sa isang deklibe (slope)

Sa pangkalahatan, ang sasakyan na pambomba ng kongkreto ay ini-install sa isang patag na lugar. Kung hindi maiiwasang mag-install sa isang deklibe, isaayos ang angulo ng sasakyan sa pagitan ng 3 degrees na kasama ang mga outrigger jack para maiwasan ang aksidenteng pagkakatumba.

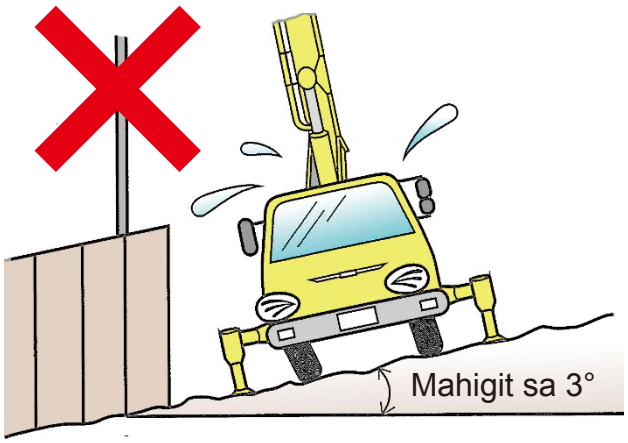

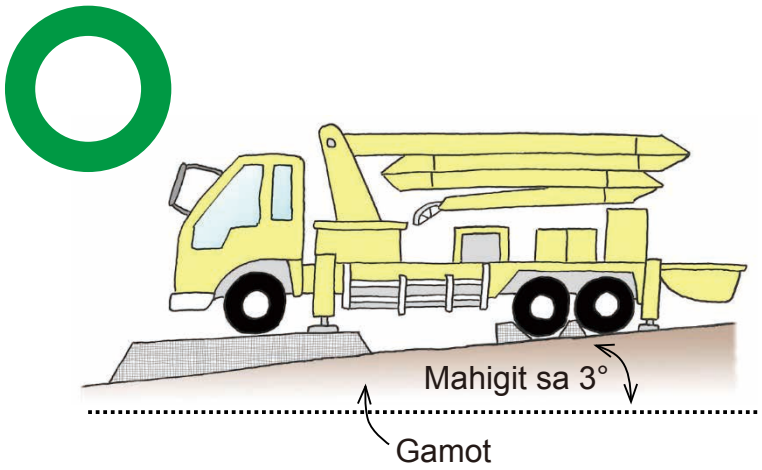

Pag-set ng deklibe

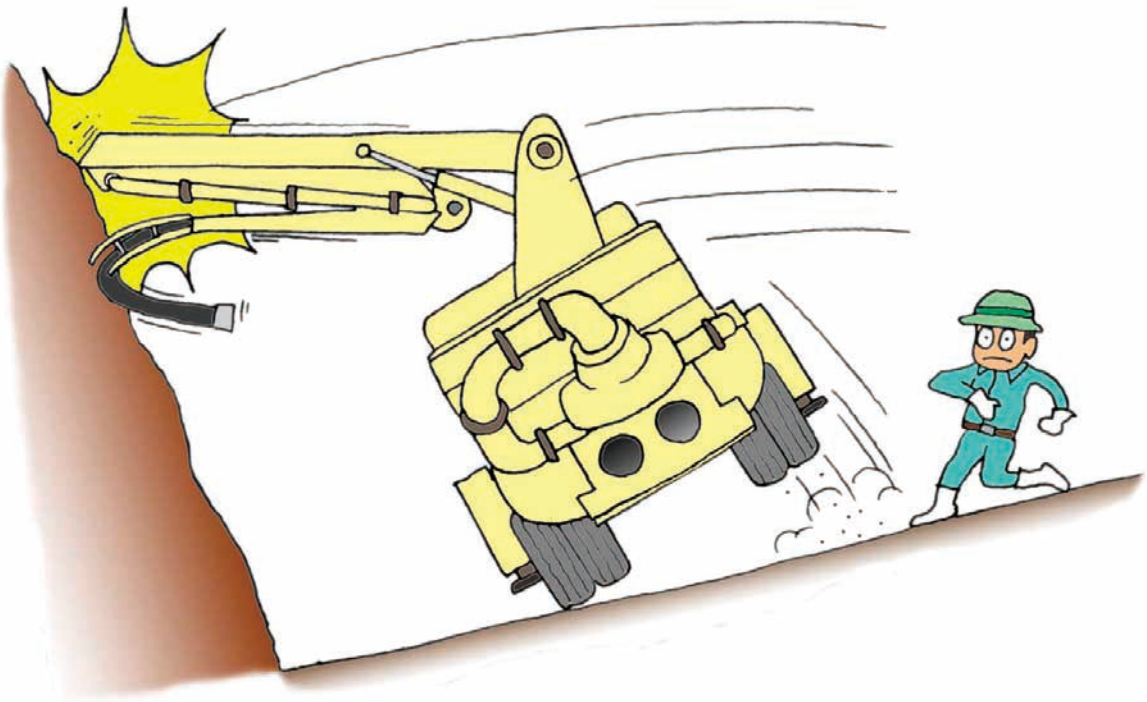

Halimbawa ng aksidenteng pagkakatumba dulot ng pag-install sa deklibe ng sasakyan ng pambomba ng kongkreto

(3) Iwasan ang pag-install sa pinagtambakang (backfill) lugar

Sa malapit sa istraktura ng gusali, dahil sa madalas na isinasagawa ang pagtambak kung nagi-install ng sasakyan ng pambomba ng kongkreto, maaaring naibabaon ang mga outrigger sa lupa na nagdudulot ng pagkatumba ng sasakyan sa panahon ng pagbobomba. Iwasan ang mga lugar na pinagtambakan na malapit sa istraktura ng gusali at mag-install sa isang ligtas na lugar.

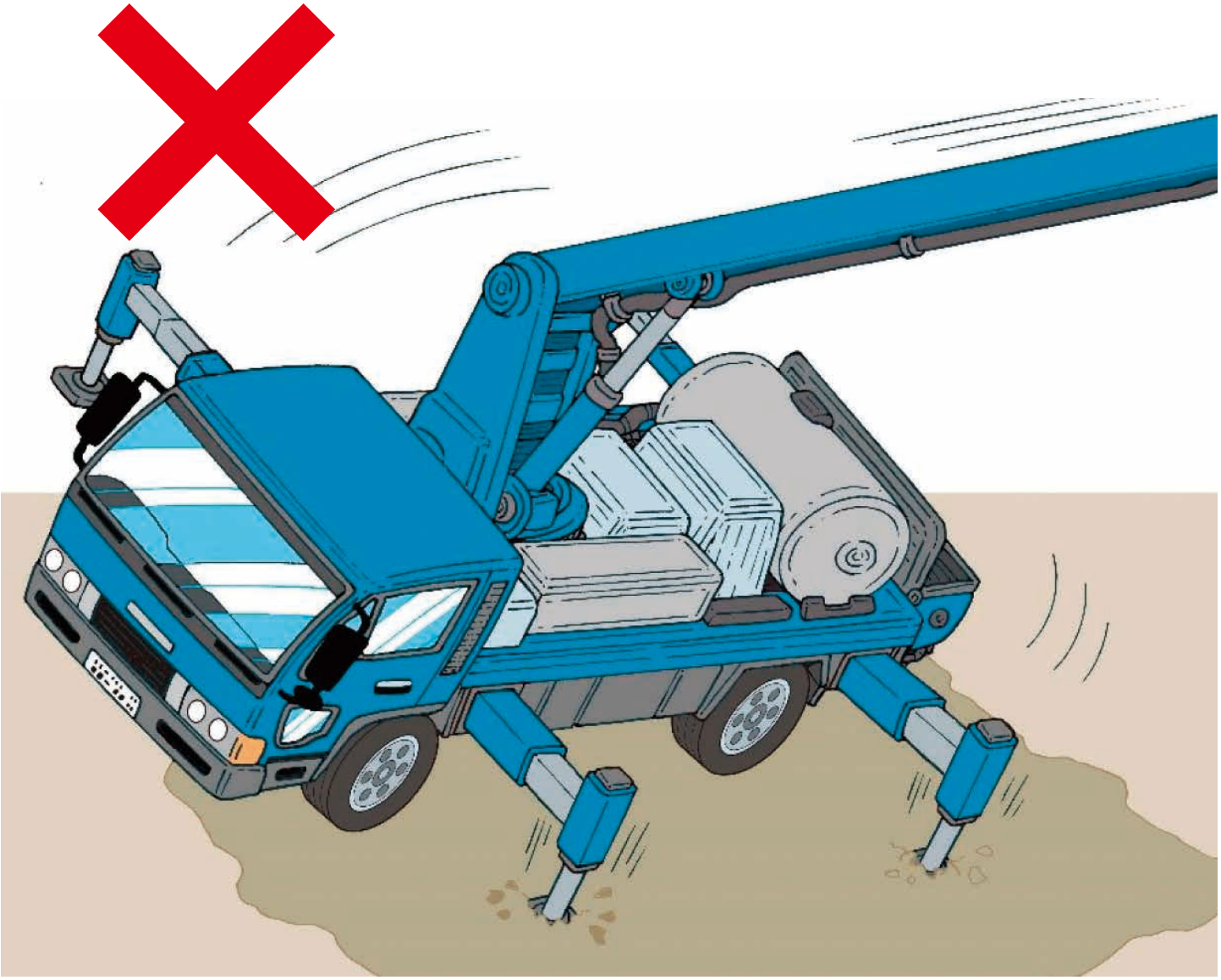

Halimbawa ng insidente ng pagkakahulog dahil sa pag-install ng sasakyan ng pambomba ng kongkreto sa pinagtambakan na lugar.

(4) Pag-install sa malapit sa distribusyon at linya ng transmisyon ng kuryente

Kapag nag-iinstall ng sasakyan ng pambomba ng kongkreto nang ang boom ay malapit sa mga linya ng distribusyon o transmisyon ng kuryente, mag-install sa lugar na ang gagalawan ng boom ay mananatili sa partikular na layo sa mga linya ng kuryente. Kapag lumapit ang boom sa kableng may mataas na boltahe, may panganib na magdudulot ito ng shock ng kuryente, kahit hindi nito direktang masasagi ang kable, dadaloy ang kuryente sa pagkisap, na hahantong sa insidenteng pagkakakuryente.

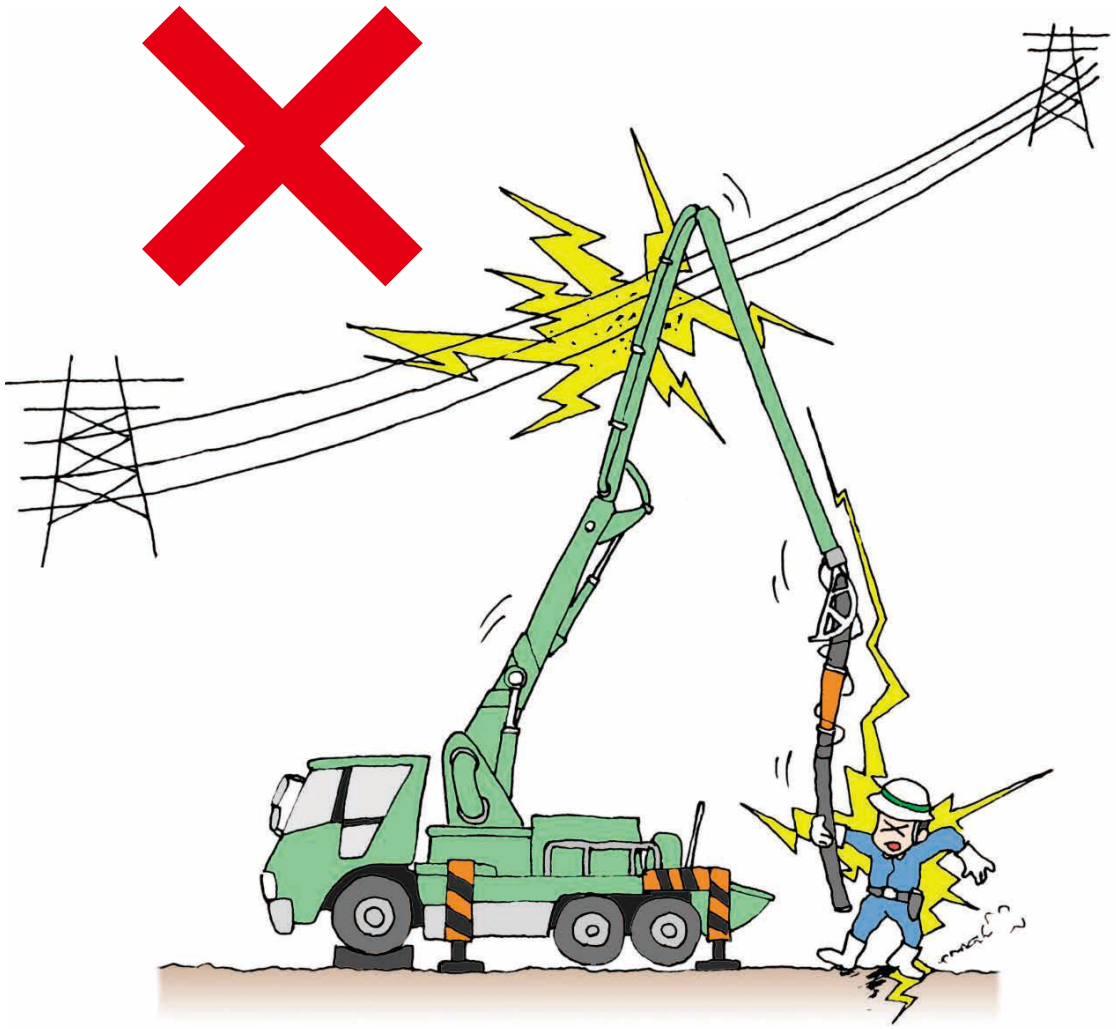

Halimbawa ng aksidente ng pagkakakuryente dahil sa nailapit ang boom sa linya ng transmisyon.

(5) Dapat na nakalawit ang outrigger sa pinakamahabang haba

Kapag nagbobomba gamit ang boom, ang mga outrigger ng sasakyan ng pambomba ng kongkreto ay palaging naka-install nang ang dalawang gilid ay naka-unat sa pinakamalawak na gilid para maiwasan ang aksidenteng pagtumba.

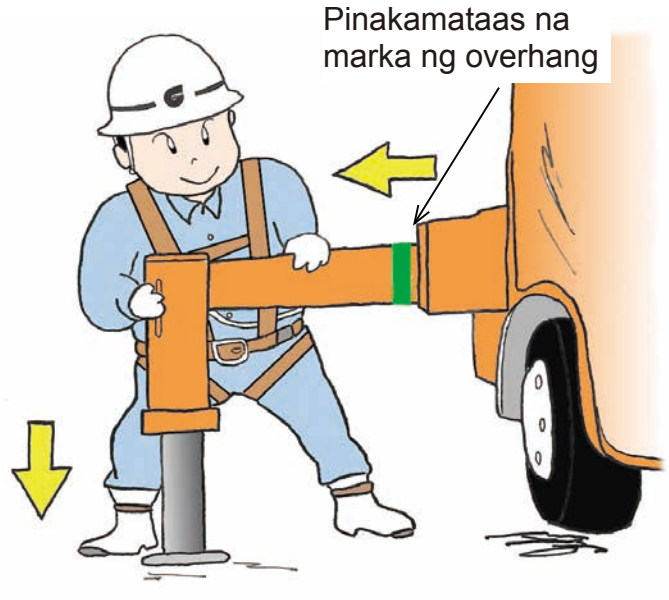

Kapag dumadausdos na klase

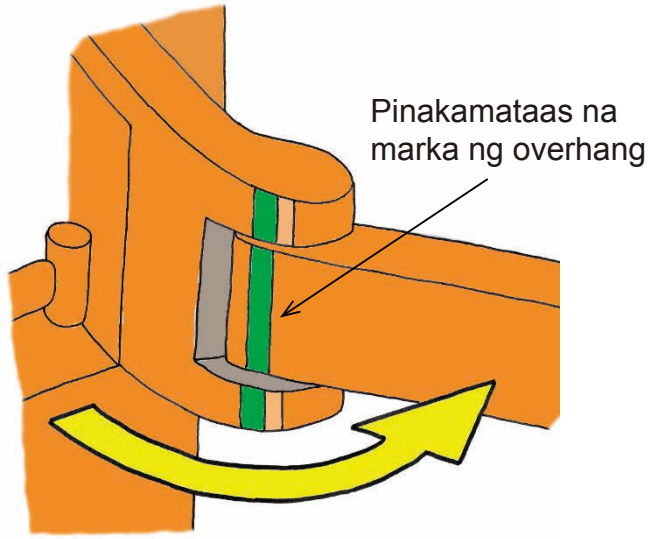

Kapag wing na klase

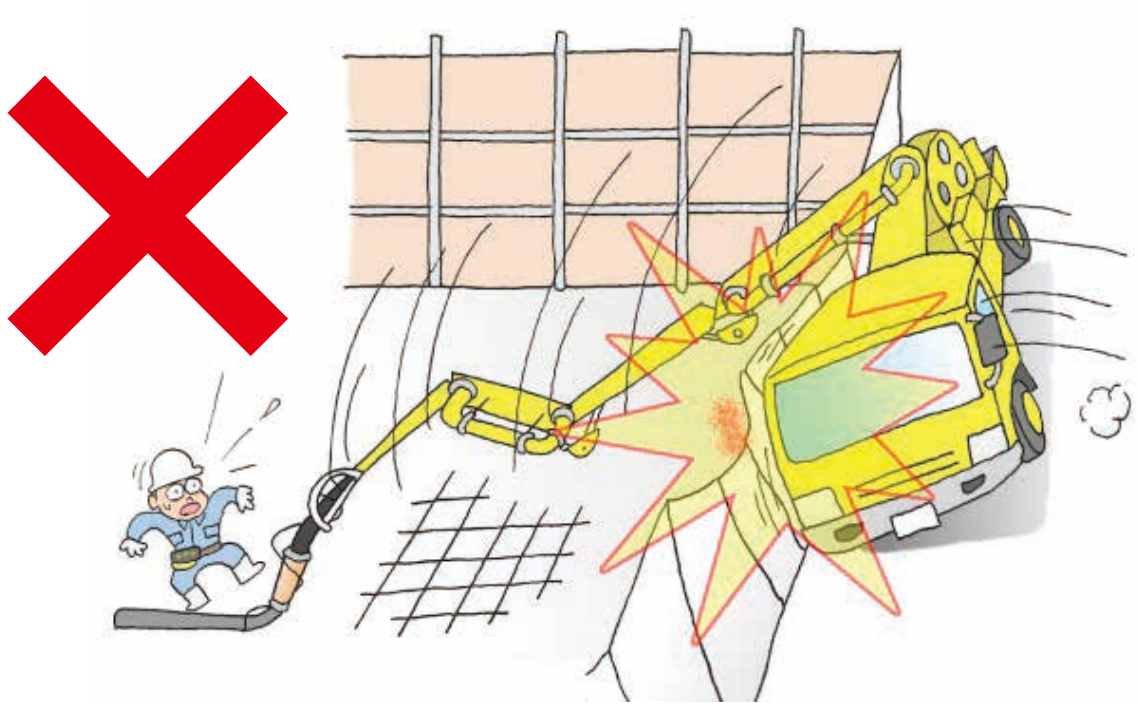

Halimbawa ng aksidenteng natumba ang sasakyan ng pambomba ng kongkreto na walang ginamit na mga outrigger

(6) Pag-install gamit ang paglalagyang kahoy

Kapag nag-install ng sasakyan ng pambomba ng kongkreto, ilagay ang paglalagyang kahoy sa pagitan ng outrigger float at ng lupa kung saan i-install para maiwasan ang aksidente na bumabaon ang outrigger sa lupa at natutumba ang sasakyan dahil sa bigat ng katawan nito at ng pag-urong-sulong sa oras ng pagbobomba.

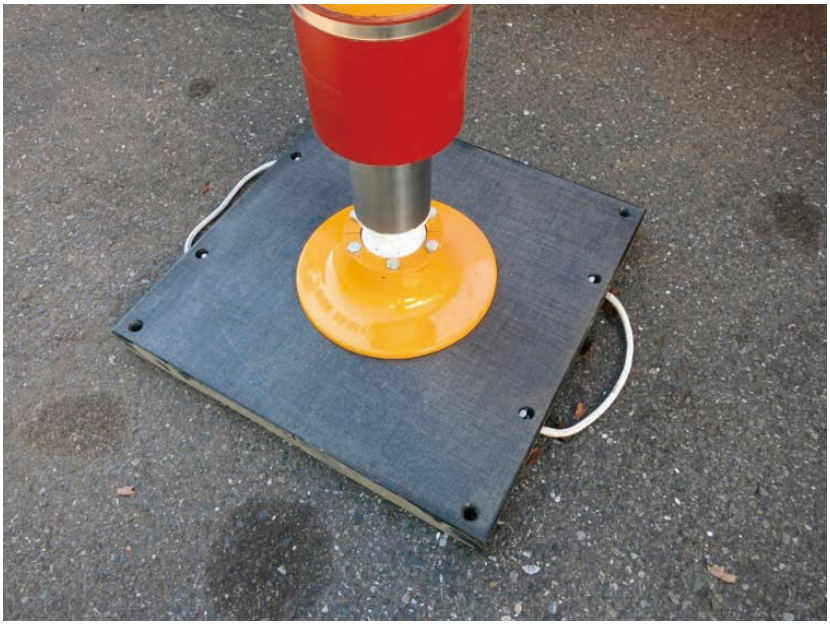

Halimbawa ng lalagyang kahoy

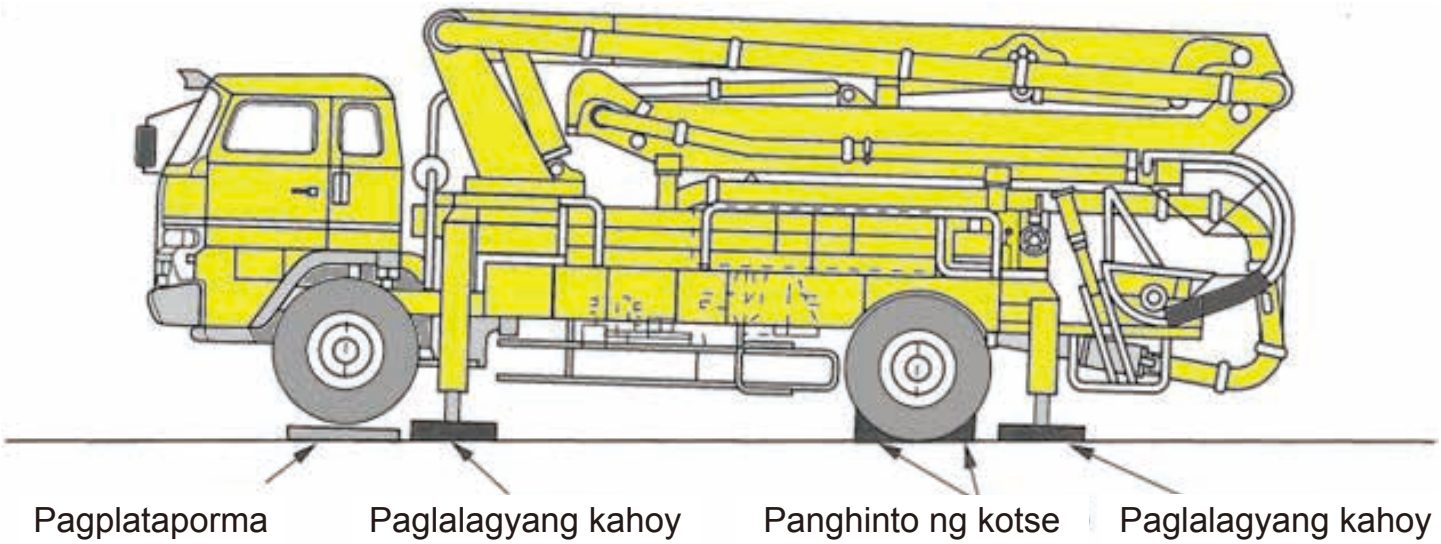

Halimbawa ng pag-install ng sasakyan ng pambomba ng kongkreto

(7) Mag-install gamit ang nakalatag na iron plate sa malambot na lupa

Kapag nagi-install ng sasakyan ng pambomba ng kongkreto sa mga lugar maliban sa matigas na lupa tulad ng hindi permanenteng kargahang plataporma at kongkretong daanan, ang mga ibabaw ng lupa ay dapat na natakpan at pinapatibay ng nakalatag na mga iron plate para maiwasan ang pagkakatumba ng sasakyan dahil sa bumabaong outrigger sa lupa na sanhi ng hindi magandang suporta sa linalagyang mga kahoy.

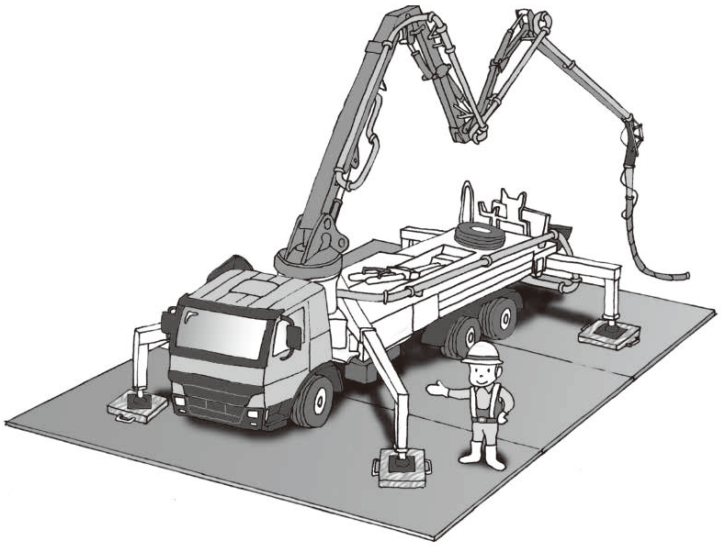

Halimbawa ng pag-install ng sasakyan ng pang-pump ng kongkreto sa pamamagitan ng pag-cure ng mga nakalatag na iron plate.

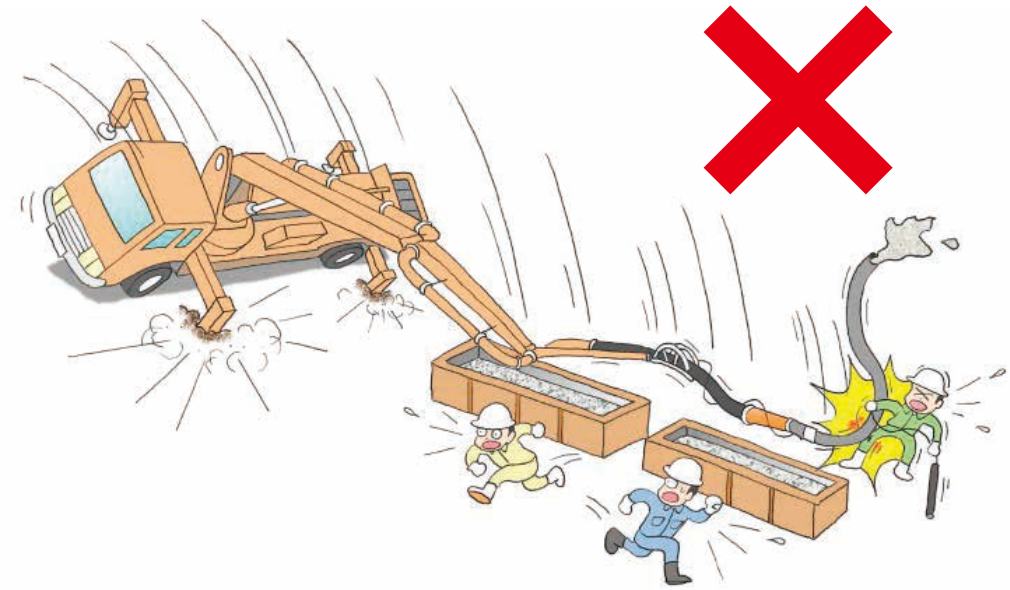

Halimbawa ng aksidenteng natumba ang sasakyan ng pambomba ng kongkreto dahil sa pagkakabaon ng mga outrigger
nang hindi napatibay sa pamamagitan ng paglatag ng mga iron plate

(8) Ingatang hindi mahuhulog ang kagamitan mula sa andamyo, atbp.

Ang pagkakahulog ng mga panlipat na tubo, joint fitting, kagamitan, atbp. mula sa andamyo ay maaaring makapinsala sa isang dumadaan sa mas mababang palapag. Magsagawa ng mga sapat na hakbang at pag-iingat para hindi mahulog ang mga bagay-bagay mula sa itaas.

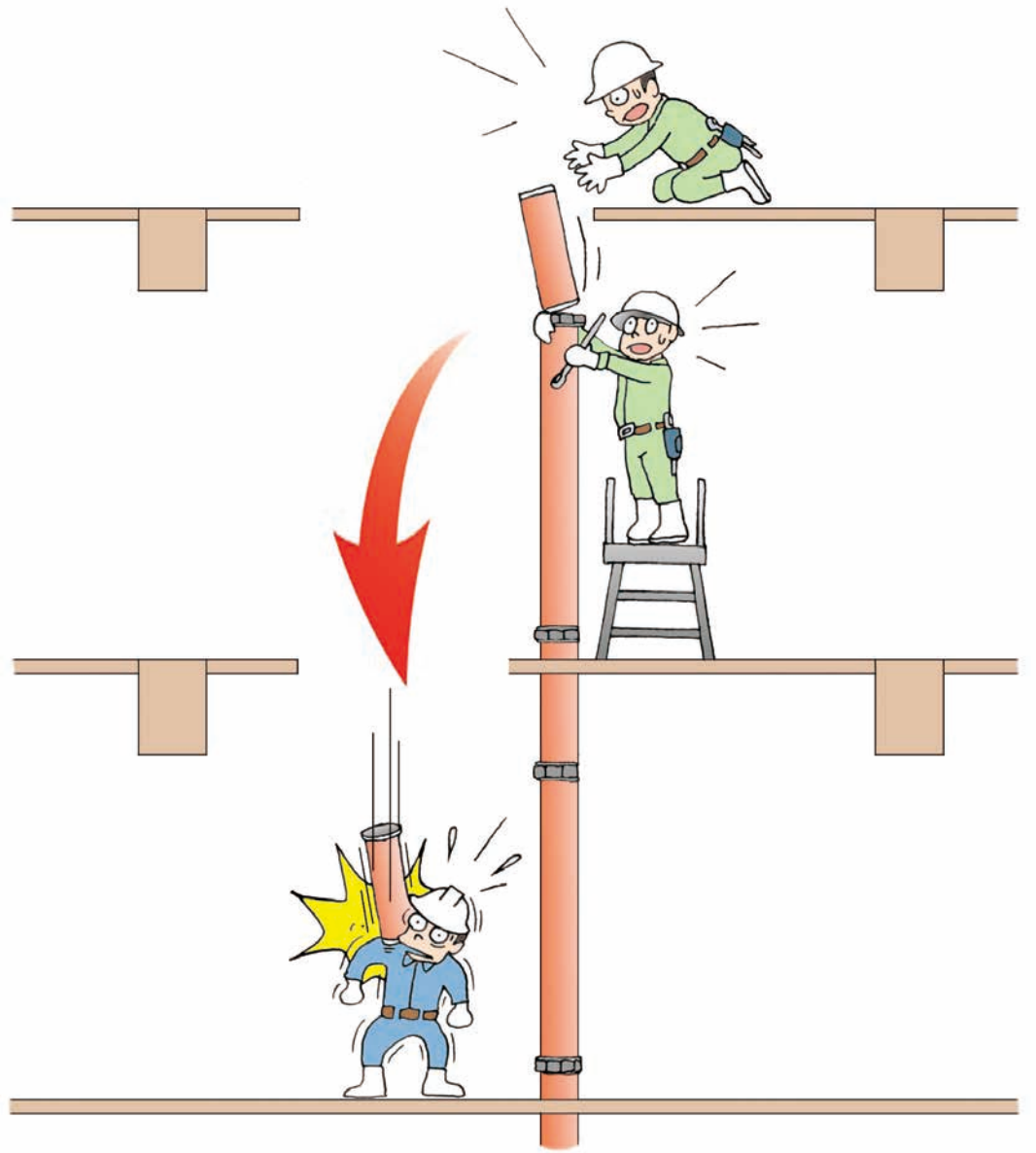

Halimbawa ng aksidente na nahulog ang panlipat na tubo at tinamaan ang isang dumaraan sa mas mababang palapag.